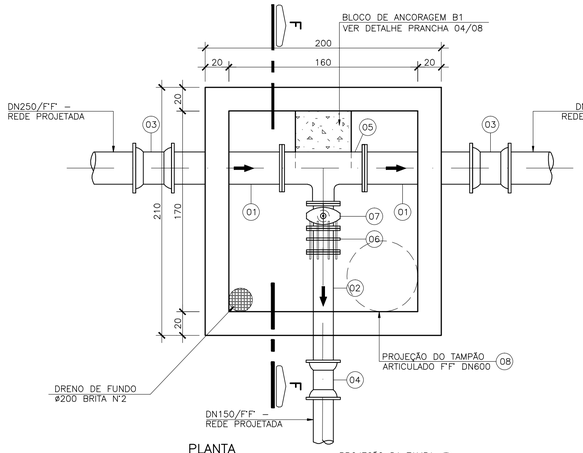

PLANTA

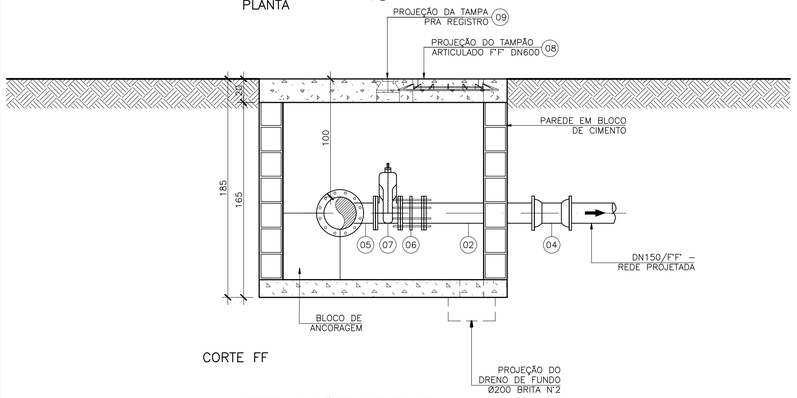

CORTE FF

INTERLIGAÇÕES 07 E 08

ESCALA: 1/25

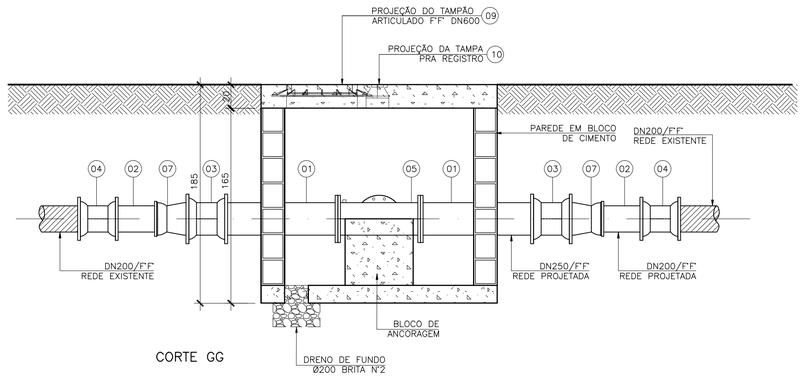

CORTE GG

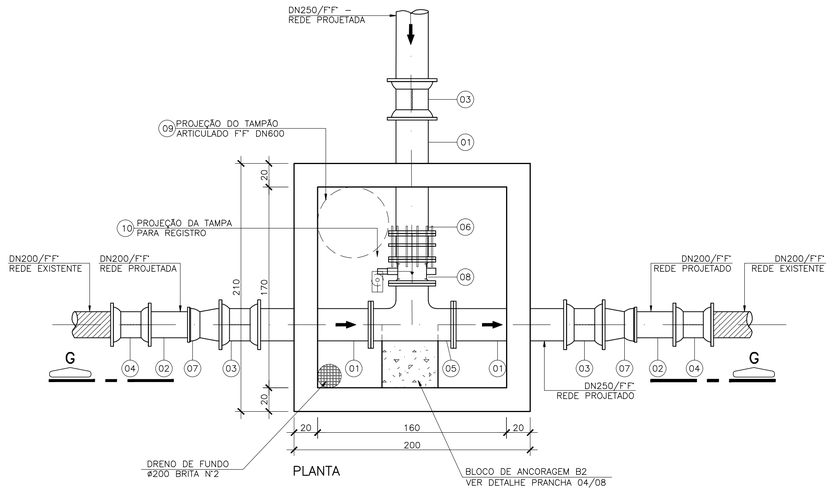

PLANTA

INTERLIGAÇÃO 10

ESCALA: 1/25

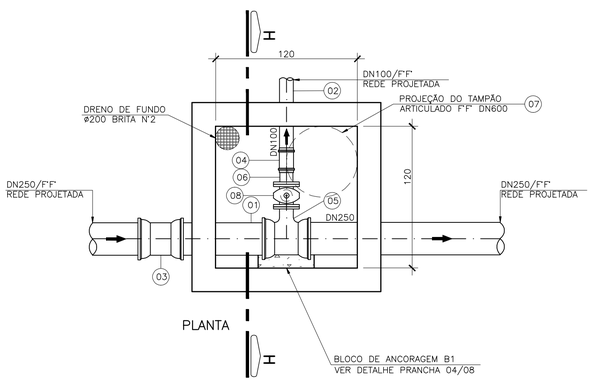

PLANTA

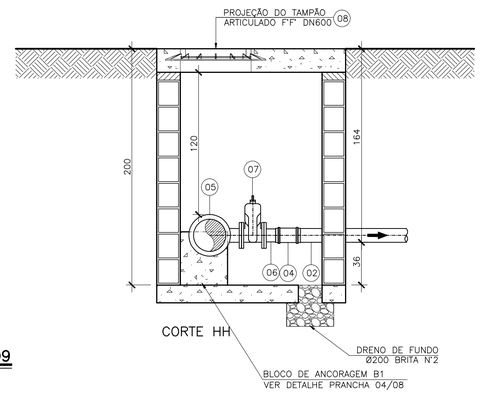

CORTE HH

INTERLIGAÇÃO 09

ESCALA: 1/25

LISTA DE MATERIAIS DAS INTERLIGAÇÕES 07 E 08

ÍTEM	DESCRIÇÃO	MATERIAL	DIÂMETRO	QUANTIDADE	UNIDADE
01	TUBO FLANGE–PONTA PN10 L=1,00m	F'F'	250	02	PÇ
02	TUBO FLANGE–PONTA PN10 L=1,00m	F'F'	150	01	PÇ
	CONEXÕES				
03	LUVA JUNTA MECÂNICA	F*F*	250	02	PÇ
04	LUVA JUNTA MECÂNICA	F*F*	150	01	PÇ
05	TÊ DE REDUÇÃO FLANGE PN10	F*F*	250x150	01	PÇ
06	JUNTA DE DESMONTAGEM TRAVADA AXIALMENTE PN10	F*F*	150	01	PÇ
	VÁLVULAS E REGISTROS				
07	REGISTRO FLANGEADO PN10 COM CUNHA DE BORRACHA CORPO CURTO	F*F*	150	01	PÇ
	ACESSÓRIOS				
08	TAMPÃO ARTICULADO	F*F*	600	01	PÇ
09	TAMPA PARA REGISTRO	F*F*	100	01	PÇ
	PARAFUSOS PARA FLANGES PN 10 – 20x90	AÇO CARB.	–	32	PÇ
	ARRUELA PARA FLANGES PN 10	BORRACHA	250	02	PÇ
	ARRUELA PARA FLANGES PN 10	BORRACHA	150	03	PÇ

LISTA DE MATERIAIS DAS INTERLIGAÇÃO 09

ÍTEM	DESCRIÇÃO	MATERIAL	DIÂMETRO	QUANTIDADE	UNIDADE
01	TUBO PONTA– BOLSA PN10 L=1,00m	F'F'	250	01	PÇ
02	TUBO PONTA– BOLSA PN10 L=0,60m	PVC	100	01	PÇ
	CONEXÕES				
03	LUVA JUNTA MECÂNICA	F*F*	250	01	PÇ
04	LUVA DE CORRER	PVC	100	01	PÇ
05	TÊ DE REDUÇÃO FLANGE PN10	F*F*	250x100	01	PÇ
06	EXTREMIDADE PVC JE PONTA–FLANGE	PVC	100	01	PÇ
	VÁLVULAS E REGISTROS				
07	REGISTRO FLANGEADO PN10 COM CUNHA DE BORRACHA CORPO CURTO	F*F*	100	01	PÇ
	ACESSÓRIOS				
08	TAMPÃO ARTICULADO	F*F*	600	01	PÇ
09	TAMPA PARA REGISTRO	F*F*	100	01	PÇ
	PARAFUSOS PARA FLANGES PN 10	AÇO CARB.		32	PÇ
	ARRUELA PARA FLANGES PN 10	BORRACHA	250	02	PÇ
	ARRUELA PARA FLANGES PN 10	BORRACHA	150	03	PÇ

LISTA DE MATERIAIS DA INTERLIGAÇÃO 10

ÍTEM	DESCRIÇÃO	MATERIAL	DIÂMETRO	QUANTIDADE	UNIDADE
01	TUBO FLANGE–PONTA PN10 L=1,00m	F'F'	250	03	PÇ
02	TUBO CILÍNDRICO L=0,50M	F'F'	200	02	PÇ
	CONEXÕES				
03	LUVA JUNTA MECÂNICA	F*F*	250	03	PÇ
04	LUVA JUNTA MECÂNICA	F*F*	200	02	PÇ
05	TÊ FLANGE PN10	F*F*	250	01	PÇ
06	JUNTA DE DESMONTAGEM TRAVADA AXIALMENTE PN10	F*F*	250	01	PÇ
07	REDUÇÃO PONTA–BOLSA JE	F*F*	250X200	02	PÇ
	VÁLVULAS E REGISTROS				
08	VÁLVULA BORBOLETA COM FLANGES E CABEÇOTES PN10	F*F*	250	01	PÇ
	ACESSÓRIOS				
09	TAMPÃO ARTICULADO	F*F*	600	01	PÇ
10	TAMPA PARA REGISTRO	F*F*	100	01	PÇ
	PARAFUSOS PARA FLANGES PN 10 – 20x90	AÇO CARB.	–	36	PÇ
	ARRUELA PARA FLANGES PN 10	BORRACHA	250	05	PÇ

NOTAS

1. DIMENSÕES EM CENTÍMETROS, DIÂMETROS EM MILÍMETROS, SALVO ONDE INCICADO;
2. AS PAREDES DAS CAIXAS DEVERÃO SER DE BLOCO DE CIMENTO DE 20cm DE ALTURA PREENCHIDOS COM CONCRETO E APOIADOS SOBRE CINTA DE CONCRETO, SALVO QUANDO HOUVER NECESSIDADE DE PROJETO ESTRUTURAL DEVIDO ÀS CONDIÇÕES DO TRÁFEGO;
3. A TAMPA DE CONCRETO DEVERÁ TER 20cm DE EXPESSURA, SENDO FEITA INDEPENDENTE DO RESTANTE DA CAIXA PARA POSSIBILITAR SUA REMOÇÃO, E DEVERÁ TER ALÇA RETRÁTIL PARA IÇAMENTO. QUANDO NUMA MESMA CAIXA A TAMPA DE CONCRETO PRECISAR SER DIVIDIDA EM DUAS OU MAIS, DEVERÁ HAVER VEDAÇÃO ENTRE ELAS;
4. AS CINTAS DE CONCRETO DEVERÃO SER DIMENSIONADAS DE ACORDO COM AS CARACTERÍSTICAS DO LOCAL A SEREM CONSTRUÍDAS;
5. VER DETALHE DOS BLOCOS DE ANCORAGEM NA PRANCHA 04/08.

ESTE DESENHO É PROPRIEDADE DA COMPANHIA ESPÍRITO SANTENSE DE SANEAMENTO – CESAN E NÃO PODE SER COPIADO SEM SUA AUTORIZAÇÃO.

NÚMEROS	TÍTULOS
PRINCIPAIS DESENHOS DE REFERÊNCIA	

Nº	LOCAL	DISCRIMINAÇÃO	DES.	DIV.	GER.	DATA
01	GANEM	ACRÉSCIMO DA INTERLIGAÇÃO 09	DOUGLAS	–	–	SET/14
00	GANEM	EMISSÃO INICIAL	THIAGO	–	–	AGO/14

REVISÃO

CANCELA E SUBSTITUI O DESENHO NÚMERO:

CANCELADO E SUBSTITUÍDO PELO DESENHO NÚMERO:

CENTRO DE DOCUMENTAÇÃO
RECEBIDO: __/__/__
Nº DOC.: _____ ASS.: _____
APROVAÇÃO CESAN:
ASS.: _____ MATR.: _____
UNID.: _____ DATA: __/__/__
ESTA APROVAÇÃO NÃO ISENTA A CONTRATADA DE SUAS RESPONSABILIDADES LEGAIS.

EMITENTE: GANEM Engenharia Ltda
PROJETADO: GLAUCIA DE LAIA NASCIMENTO
COORDENADOR: ANA CLAUDIA JACOB
CREA: 019556/D REGIÃO: ES
CREA: 6668/D REGIÃO: ES
DESENHO: THIAGO/RHENDELL
Nº DES. PROJETISTA:
DATA: AGO/14
RESPONSÁVEL TÉCNICO: JULIO CESAR ALI GANEM
CREA: 24918/D REGIÃO: MG ART Nº: _____ DATA: _____

EMISSÃO CESAN | DATAS
PROJETADO:
CREA:
DESENHADO:
VERIFICADO:
DIVISÃO: O–DPJ NESTOR ALCIDES GORZA JÚNIOR
GERÊNCIA: O–GPO JOUZE FERRARI V. H. LENTINI

CESAN

MUNICÍPIO: SERRA | DISTRITO: DIVERSOS | BAIRRO: DIVERSOS

NOME DO EMPREENDIMENTO: SISTEMA DE ABASTECIMENTO DE ÁGUA DA GRANDE VITÓRIA

TÍTULO: ANÁLISE OPERACIONAL DO SISTEMA JACARAÍPE
SETOR BAIRRO DAS FLORES
ADUTORA VILA NOVA DE COLARES
DETALHES DAS INTERLIGAÇÕES 07, 08 E 09

ESCALA:	FOLHA:	Nº CESAN	REV:
INDICADA	08/08	C–035–003–50–5–XX–0008	01